baumann
Doğru Pencere



ÜRÜN BROŞÜRÜ





İÇİNDEKİLER

Doğru Pencere 3
Momentum 5
Momentum Profilleri 7
Dinamic 9
Dinamic Profilleri 11
Energy 13
Energy Profilleri 15
Kinetic 17
Kinetic Profilleri 19
Easy Slide 20
Easy Slide Profilleri 22
Isotherm 24
Isotherm Profilleri 26
Renk Kartelası 28
Notlar 30

Doğru Pencere

BAUMANN

Baumann olarak pencere ve kapı sistemlerimizi 3 kıtada onlarca ülkeye ihraç ediyor, Türkiye genelinde ise özenle seçtiğimiz iş ortaklarımızla kullanıcılarla buluşturuyoruz.
Eseren Group'un Türk malı algısını küresel pazarlarda güçlendirme hedefiyle hareket ederken, üretimden hizmete kadar her aşamada sürdürülebilir kaliteyi esas alıyoruz.

DOĞRU PENCERE

Doğru pencereyi; süreci başından sonuna kadar doğru kurgulayarak, doğru üreterek ve doğru uygulayarak ortaya koyuyoruz.

SEÇİLMİŞ İŞ ORTAKLARI

İş ortaklığı yapımızı belirli standartlar doğrultusunda oluşturuyor, sadece bu standartları karşılayan iş ortaklarıyla çalışıyoruz.

AHENK

Süreçlerimizi planlı ve disiplinli bir yapı içinde yönetiyoruz.
İş ortaklarımızla aynı yaklaşımı paylaşarak tüm aşamalarda tutarlılığı sağlıyor ve tüm muhattaplarımızla ahenkli adımlar atarak ortaya çıkan sonucun her noktada aynı kaliteyi yansıtmasını garanti altına alıyoruz.

EMPATİ

İşimizin merkezine insanı koyuyor, kararlarımızı kullanıcıyı ve iş ortağımızı anlayarak veriyoruz. İhtiyaçları doğru analiz ediyor, çözümlerimizi buna göre şekillendiriyoruz.





momentum



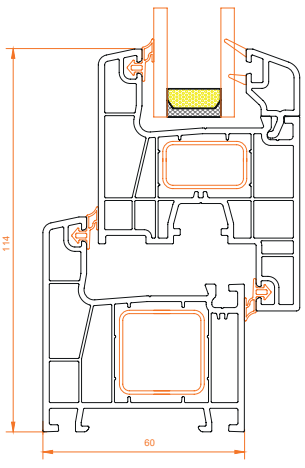

Pencere Montajı

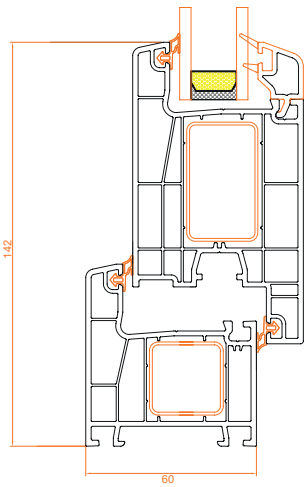

Kapı Montajı

TEKNİK BİLGİ

Profil Genişliği: 60
Odacık Sayısı: 4
Profil Sınıfı: C Sınıfı (TS EN 12608-1)
Conta Sistemi: İç-Dış İkili Conta Sistemi
Cam Kalınlıkları (mm): 4, 20, 24 mm
Yalıtım Değeri: Uf 1,450 W/m²K
Profil Duvar Kalınlığı: 2.0

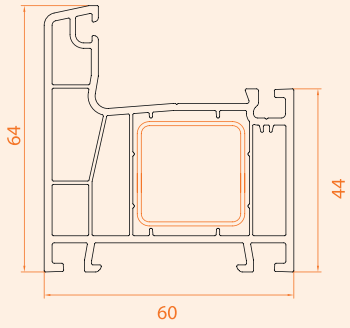

Kasa Profili / 4 Odacık

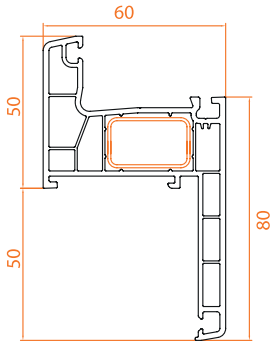

Pervazlı Kasa Profili / 4 Odacık

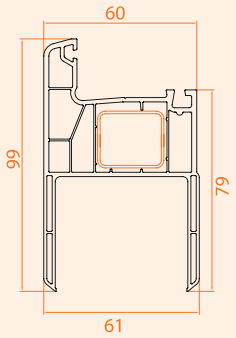

Çift Pervazlı Kasa / 4 Odacık

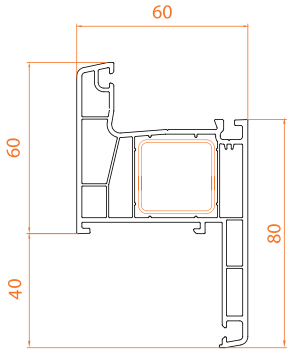

Pervazlı Süper Kasa / 4 Odacık

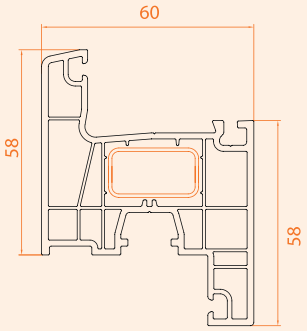

Kanat Profili / 4 Odacık

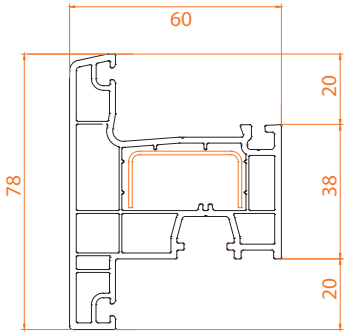

Dışa Açılım Kanat / 3 Odacık

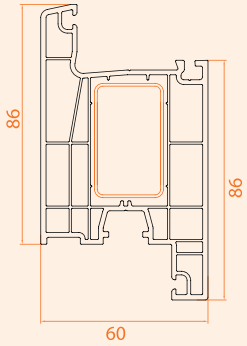

Kapı Kanat Profili / 4 Odacık

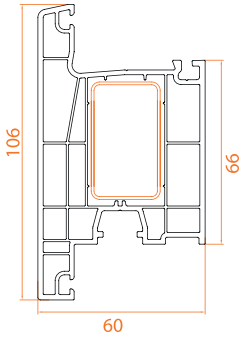

Dışa Açılım Kapı / 4 Odacık

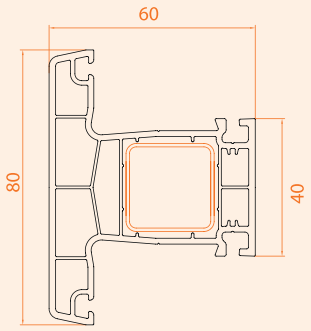

Orta Kayıt Profili / 4 Odacık

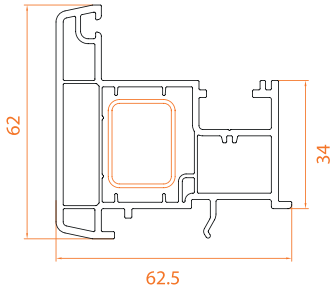

Hareketli Orta Kayıt

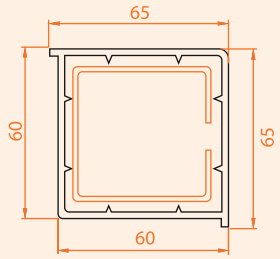

90 Derece Köşe Dönüş / 60 mm

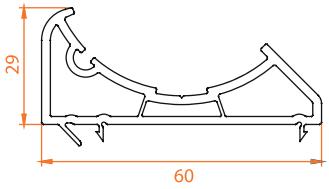

Açılı Dönüş Adaptörü / 60 mm

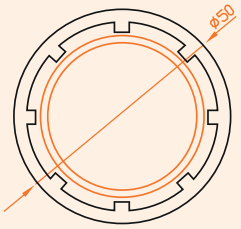

Açılı Dönüş / 60 mm

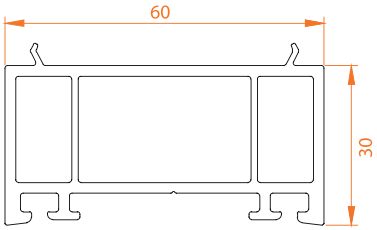

35 mm Kasa Yükseltme Profili

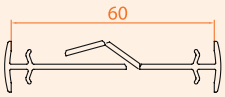

İnce Bağ Profili

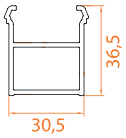

Kasa Montaj Profili

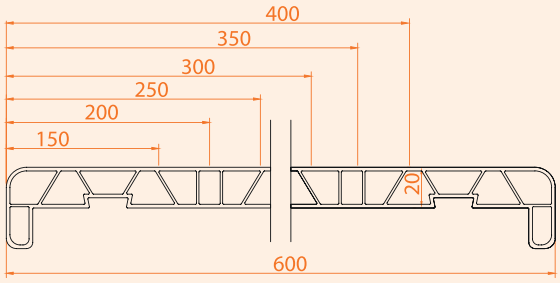

UPVC Denizlik Profili / 600 mm

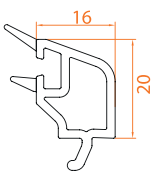

24 mm Çift Cam Çıtası

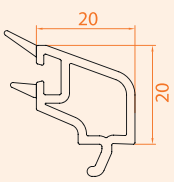

20 mm Çift Cam Çıtası

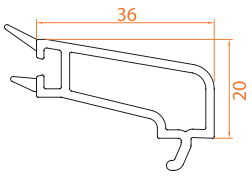

4-6 mm Tek Cam Çıtası



dinamic



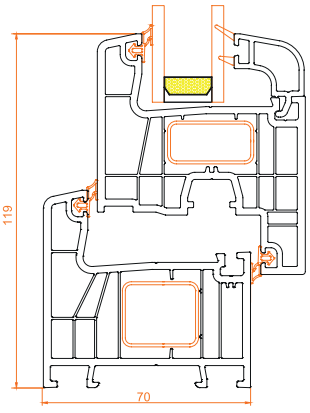

Pencere Montajı

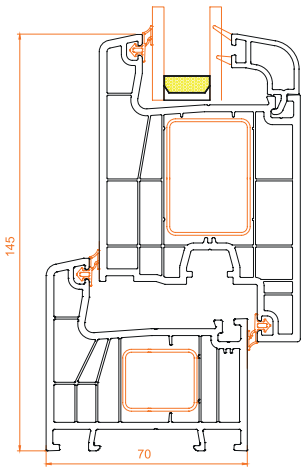

Kapı Montajı

TEKNİK BİLGİ

Profil Genişliği: 70
Odacık Sayısı: 6
Profil Sınıfı: A Sınıfı (TS EN 12608-1)
Conta Sistemi: İç-Dış İkili Conta Sistemi
Cam Kalınlıkları (mm): 4, 20, 24, 32 mm
Yalıtım Değeri: Uf 1.23 W/m²K
Profil Duvar Kalınlıkları: 2.0, 2.3, 2.4, 2.8

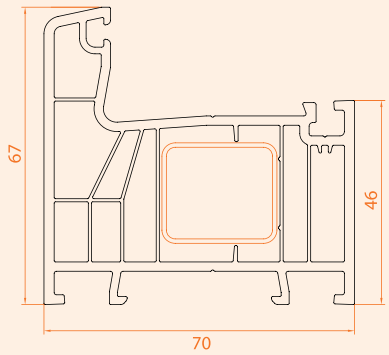

Kasa Profili / 6 Odacık

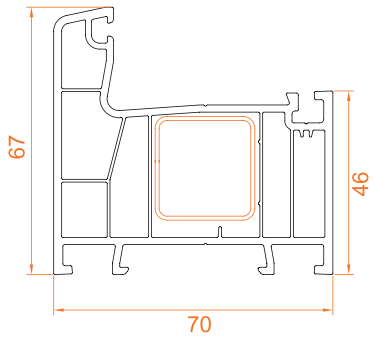

Kasa Profili / 5 Odacık

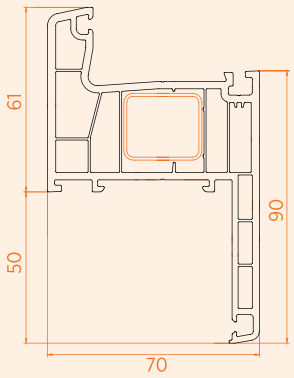

Pervazlı Kasa Profili / 5 Odacık

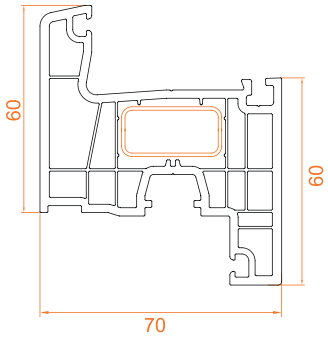

Kanat Profili / 5 Odacık

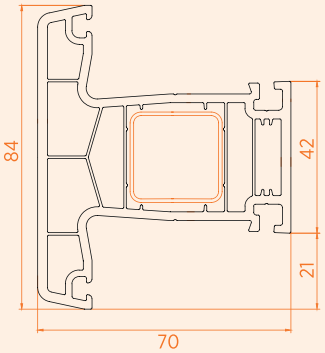

Orta Kayıt Profili / 5 Odacık

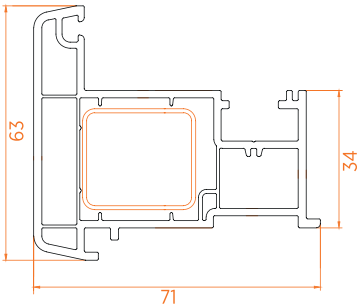

Hareketli Orta Kayıt Profili

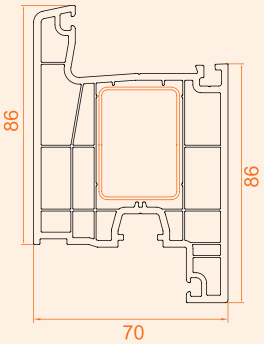

Kapı Kanat Profili / 4 Odacık

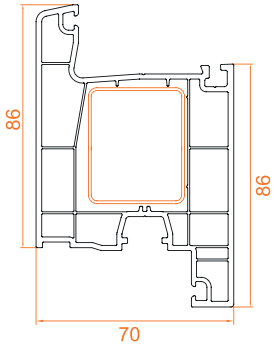

Kapı Kanat Profili / 3 Odacık

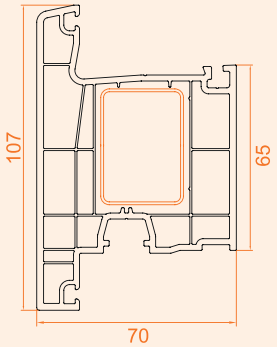

Dışa Açılım Kapı / 4 Odacık

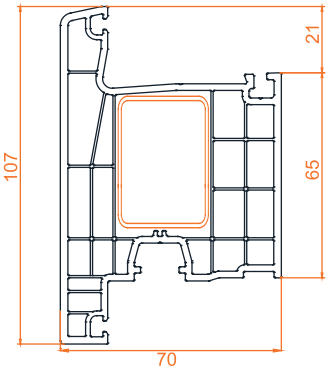

Dışa Açılım Kapı / 5 Odacık

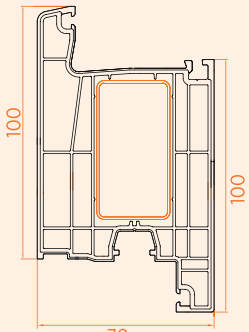

Geniş Kapı Profili / 5 Odacık

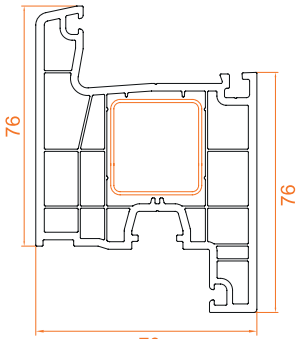

Dar Kapı Profili / 4 Odacık

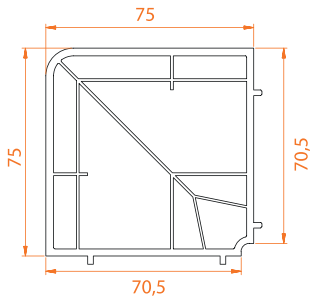

90 Derece Köşe Profili

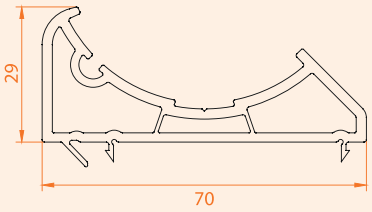

Açılı Dönüş Adaptörü / 70 mm

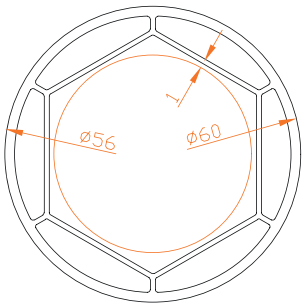

Açılı Dönüş

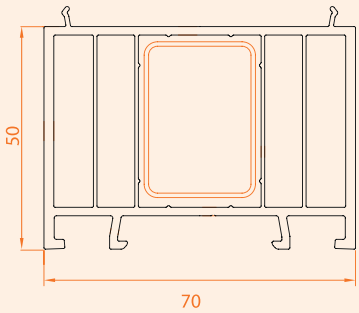

Kasa Yükseltme Profili / 50 mm

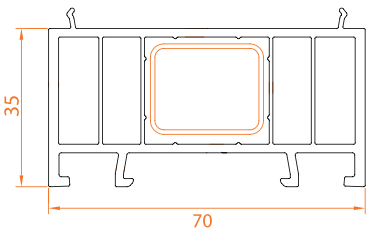

Kasa Yükseltme Profili / 35 mm

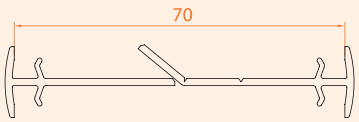

İnce Bağ Profili

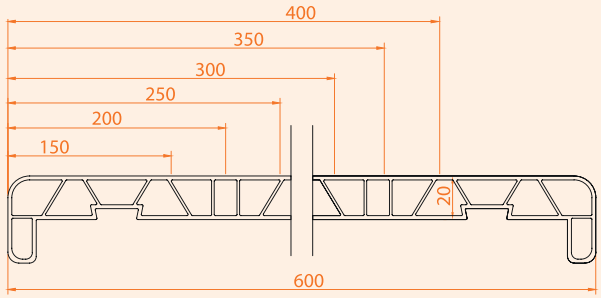

UPVC Denizlik Profili / 600 mm

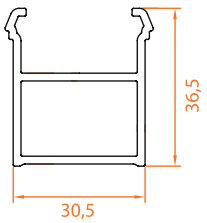

Kasa Montaj Profili

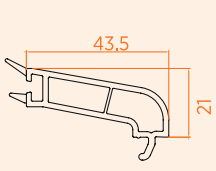

- **4 mm**
  Tek Cam Çıtası

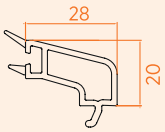

- **20 mm**
  Çift Cam Çıtası

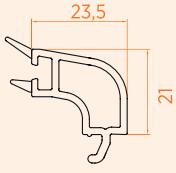

- **24 mm**
  Çift Cam Çıtası

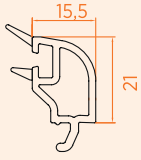

- **32 mm**
  Üç Cam Çıtası

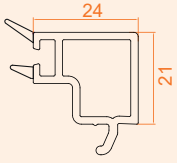

- **24 mm**
  Kare Çıta



energy



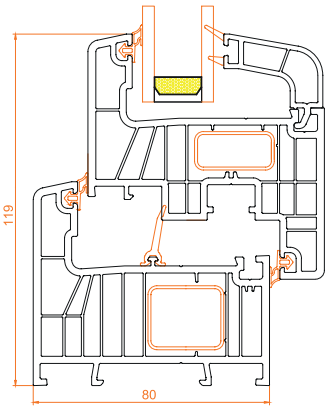

Pencere Montajı

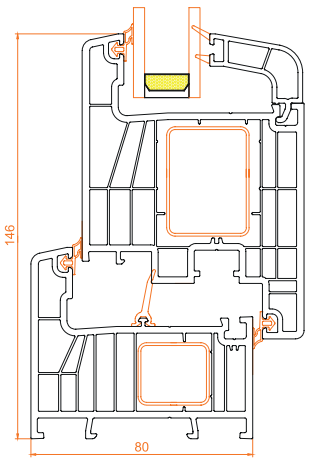

Kapı Montajı

TEKNİK BİLGİ

Profil Genişliği: 80
Odacık Sayısı: 8
Profil Tipi: A Sınıfı (TS EN 12608-1)
Conta Sistemi: İç-Dış 3'lü Conta Sistemi
Cam Kalınlıkları (mm): 24, 44 mm
Yalıtım Değeri: Uf 0.97 W/m²K
Profil Duvar Kalınlıkları: 2.2, 2.8

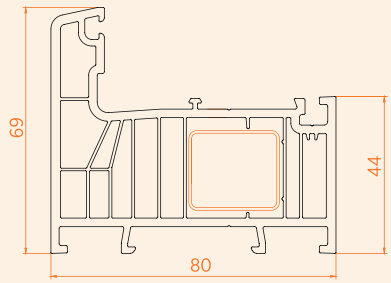

Kasa Profili / 8 Odacık

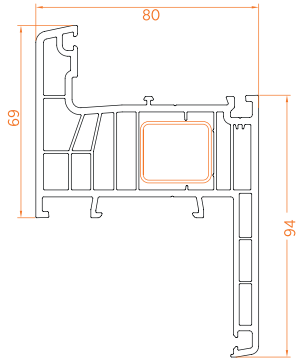

Pervazlı Kasa Profili / 8 Odacık

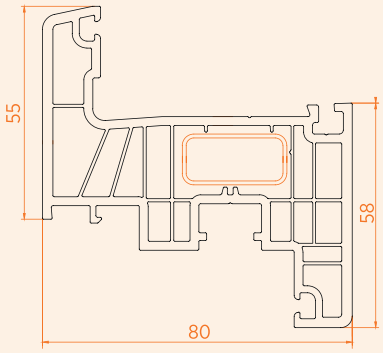

Kanat Profili / 7 Odacık

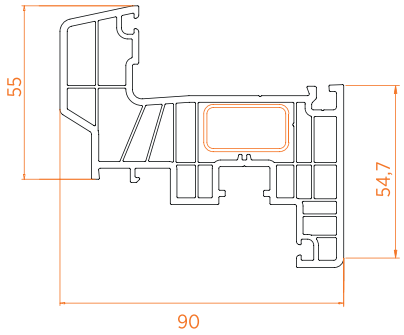

Damlalıklı Kanat / 8 Odacık

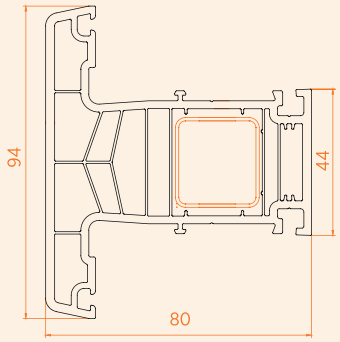

Orta Kayıt Profili / 7 Odacık

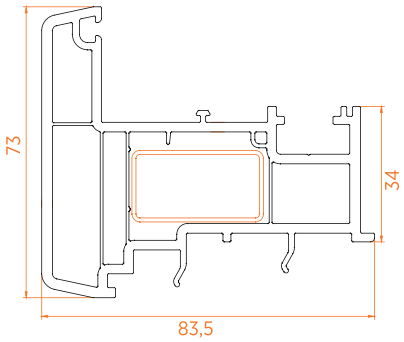

Hareketli Orta Kayıt Profili

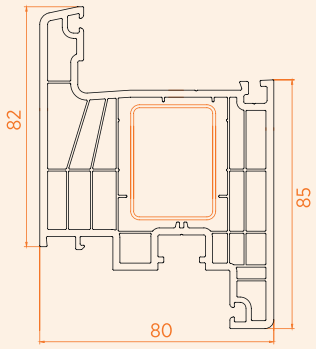

Kapı Kanat Profili / 6 Odacık

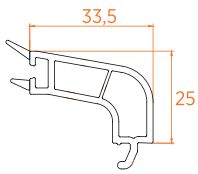

24 mm Çift Cam Çıtası

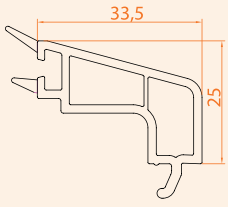

24 mm Dekoratif çıta

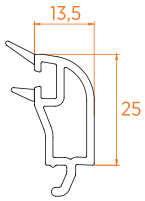

44 mm Üç Cam Çıtası

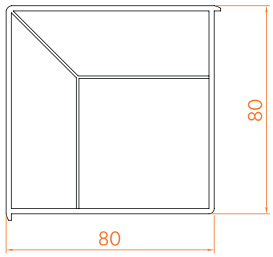

90 Derece Köşe Profili

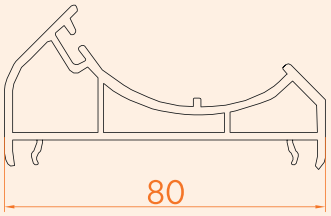

Açılı Dönüş Adaptörü / 80 mm

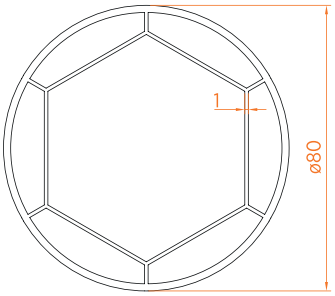

Açılı Dönüş

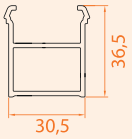

Kasa Montaj Profili

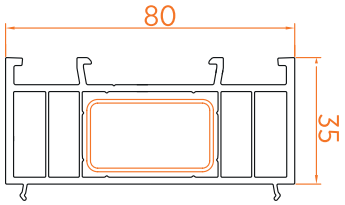

Kasa Yükseltme Profili / 35 mm

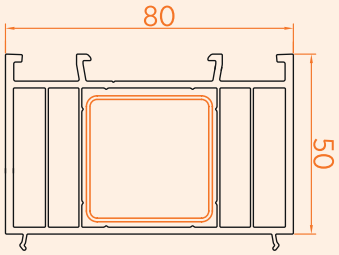

Kasa Yükseltme Profili / 50 mm

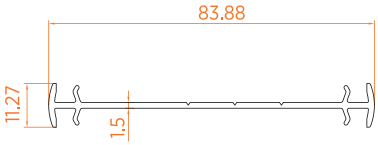

İnce Bağ Profili

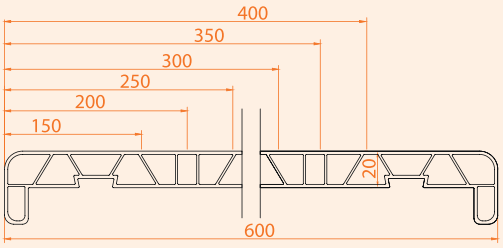

UPVC Denizlik Profili / 600 mm



kinetic

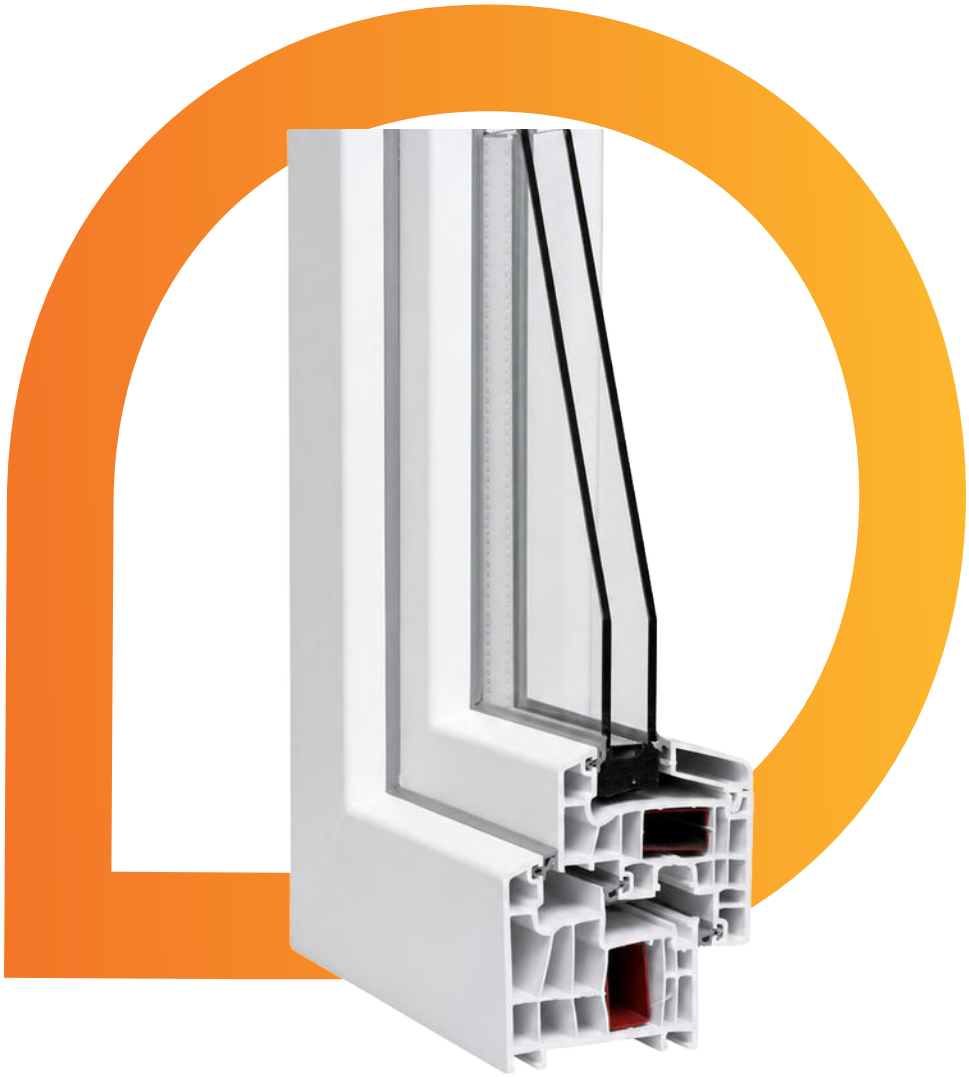

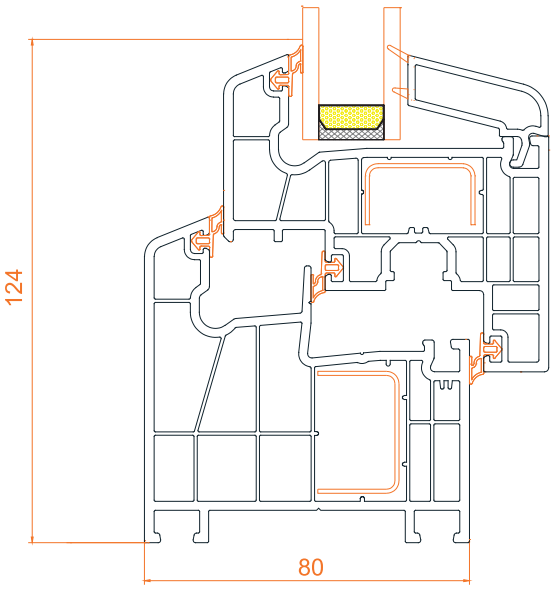

Pencere Montajı

TEKNİK BİLGİ

Profil Genişliği: 80
Odacık Sayısı: 8
Profil Tipi: A Sınıfı (TS EN 12608-1)
Conta Sistemi: İç-Dış 3'lü Conta Sistemi
Cam Kalınlıkları (mm): 24, 32 mm
Yalıtım Değeri: Uf 0,90 W/m²K
Profil Duvar Kalınlıkları: 2.4

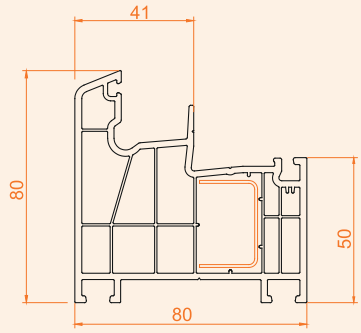

Kasa Profili / 8 Odacık

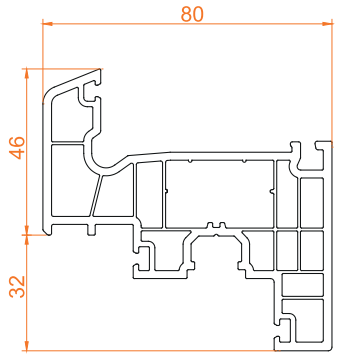

Kanat Profili / 6 Odacık

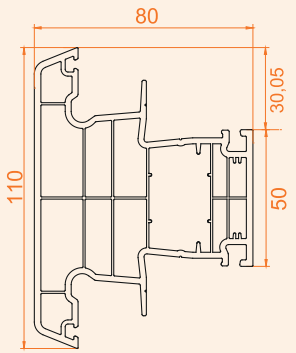

Orta Kayıt Profili / 6 Odacık

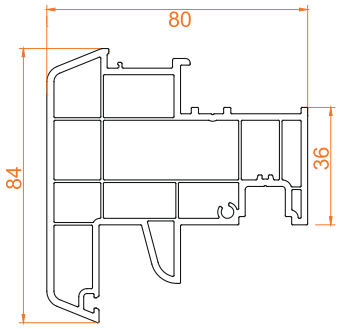

Hareketli Orta Kayıt Profili

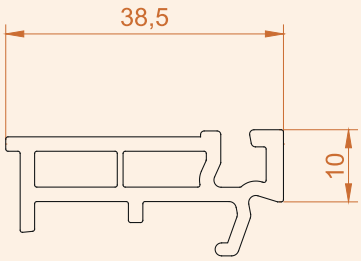

Çıta Yükseltme Adaptör Profili

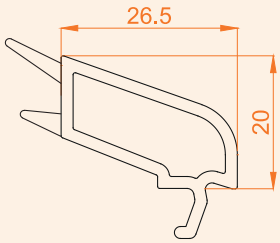

32 mm Üç Cam Çıtası

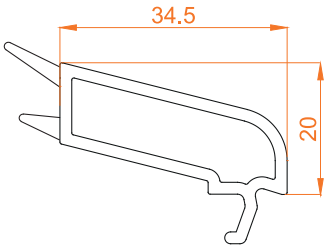

20 mm Çift Cam Çıtası



easy slide

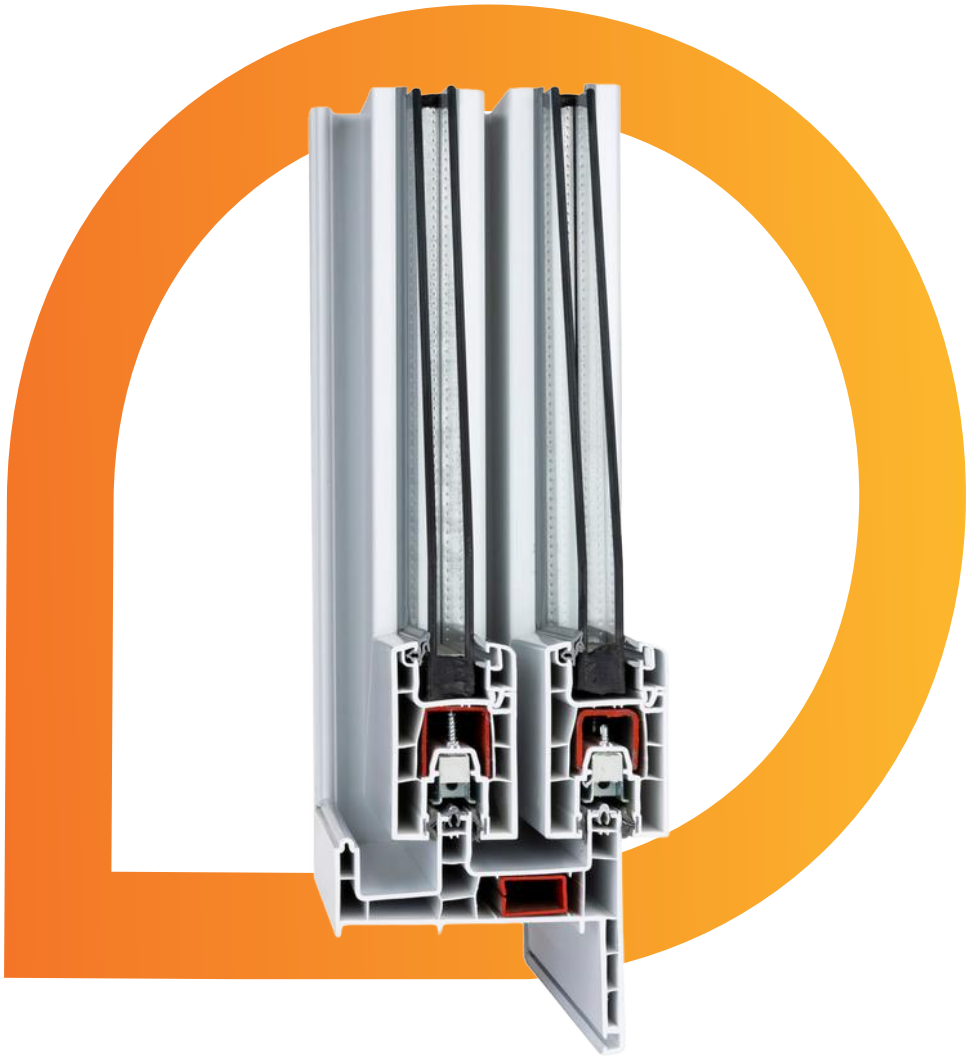

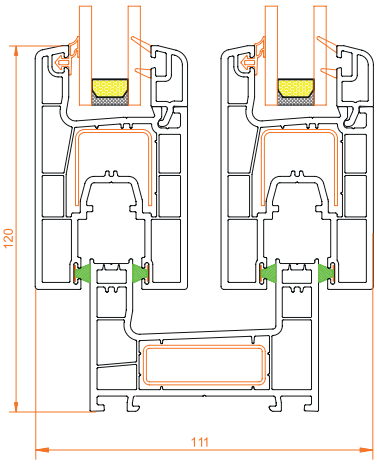

Çift Ray Montajı

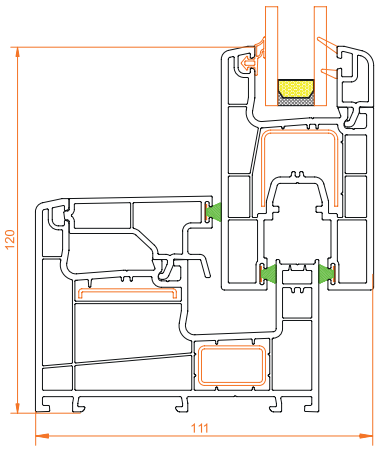

Tek Ray Montajı

TEKNİK BİLGİ

Profil Genişliği: 75 mm çift raylı kasa seçeneği, 92,5 mm tek raylı kasa seçeneği ve 50 mm genişliğinde sürme kanat profili.
Odacık Sayısı: 3
Profil Sınıfı: B Sınıfı (TS EN 12608-1)
Conta Sistemi: Conta ve Kıl Fitil
Cam Kalınlıkları (mm): 4-6, 20, 24 mm
Yalıtım Değeri: Uf 1,80 W/m²K
Uf 2,10 W/m²K
Profil Duvar Kalınlığı: 2.4

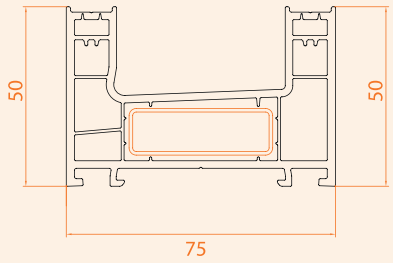

Kasa Profili / Çift Raylı

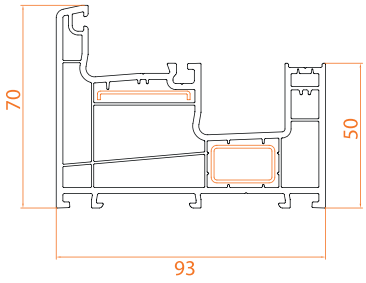

Fix Kasa / Tek Raylı

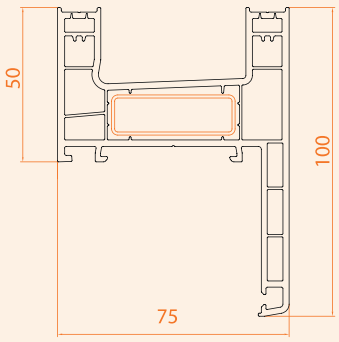

Pervazlı Kasa Profili / Çift Raylı

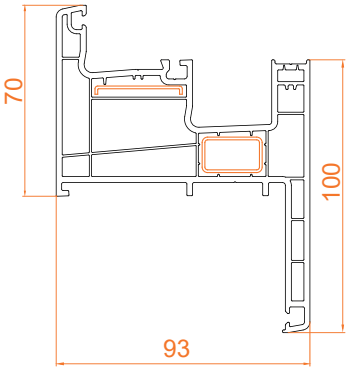

Pervazlı Fix Kasa Profili / 4 Odacık

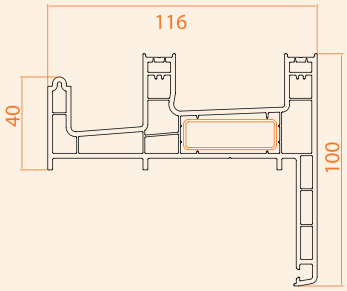

Kasa Profili; Çift Raylı, Sineklikli, 40 mm Pervazlı

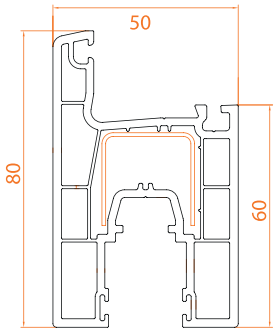

Kanat Profili

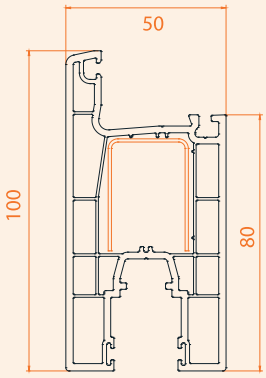

Sürme Geniş Kanat Profili

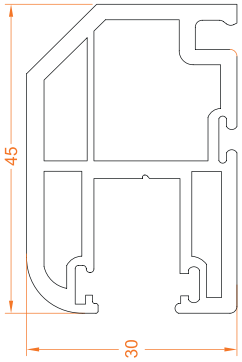

Sineklikli Kanat Profili

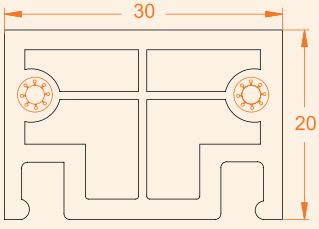

Sineklik Orta Kayıt Profili

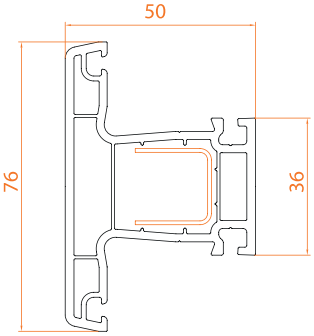

Orta Kayıt Profili

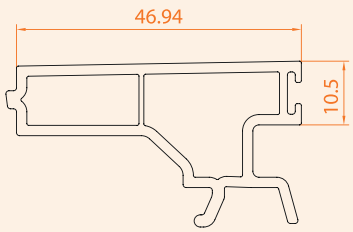

Kasa Kapama Profili

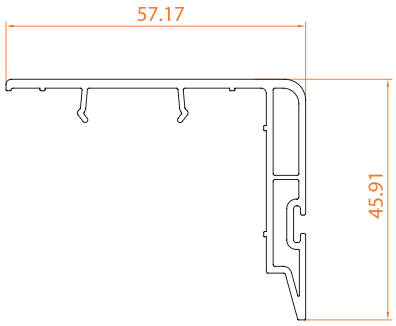

Sürme Kanat Adaptörü

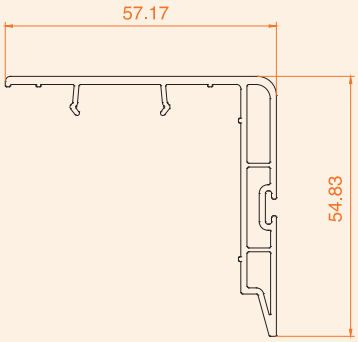

Sürme Geniş Kanat Adaptörü

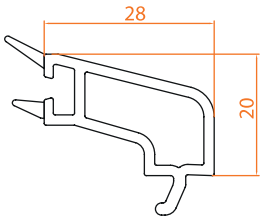

4 mm Tek Cam Çıtası

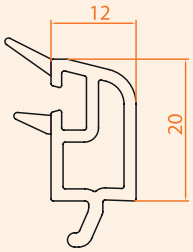

20 mm Çift Cam Çıtası

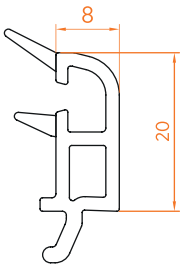

24 mm Çift Cam Çıtası



isotherm



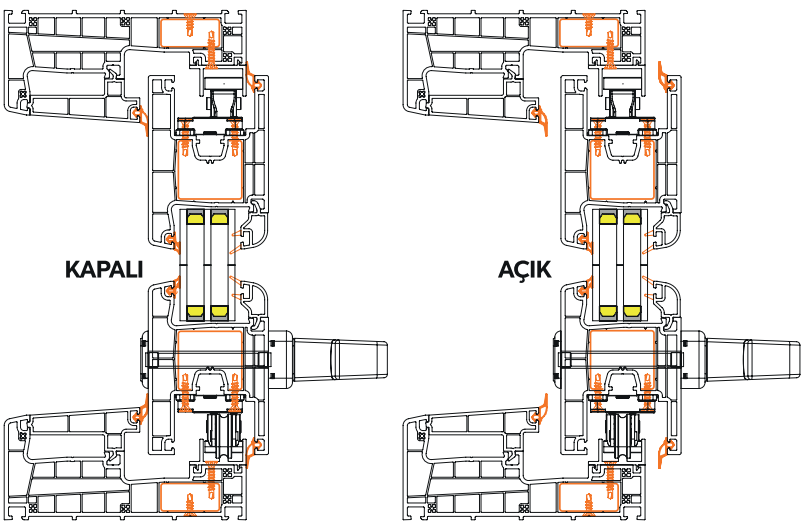

Isotherm Yalıtımlı Sürme Sistemi Montajı

TEKNİK BİLGİ

Profil Genişliği: 141 mm kasa, 70 mm kanat, 70 mm orta kayıt
Odacık Sayısı: 4
Profil Sınıfı: B Sınıfı (TS EN 12608-1)
Conta Sistemi: İç-Dış Çift TPE Conta
Cam Kalınlıkları (mm): 4-6, 20, 24, 32 mm
Yalıtım Değeri: Uf 1,40 W/m²K
Profil Duvar Kalınlığı: 2.4

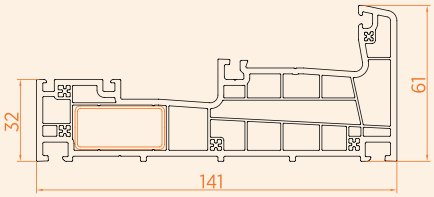

Yalıtımlı Sürme Kasa Profili

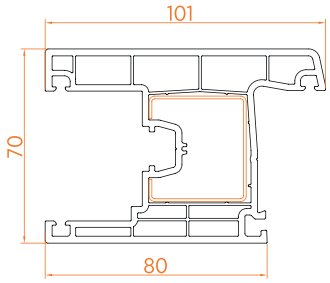

Yalıtımlı Sürme Kanat Profili

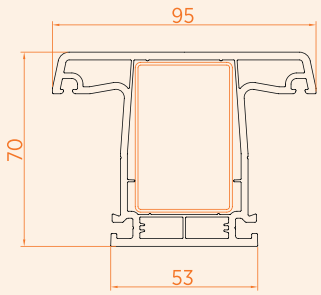

Yalıtımlı Sürme Orta Kayıt Profili

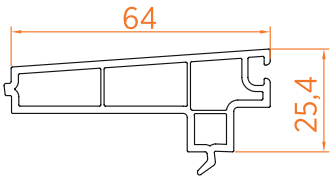

Fix Kasa Kapama

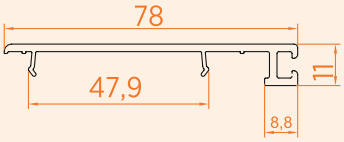

Kanat Kapama Profili

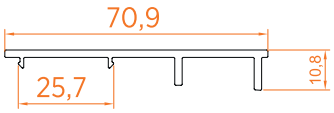

Kasa Eşik Kapama Profili

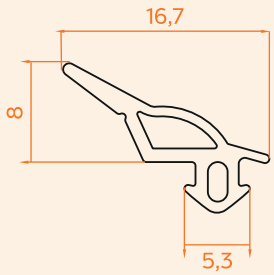

Yassı Conta

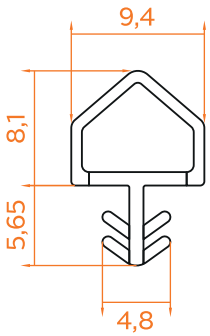

Balon Conta

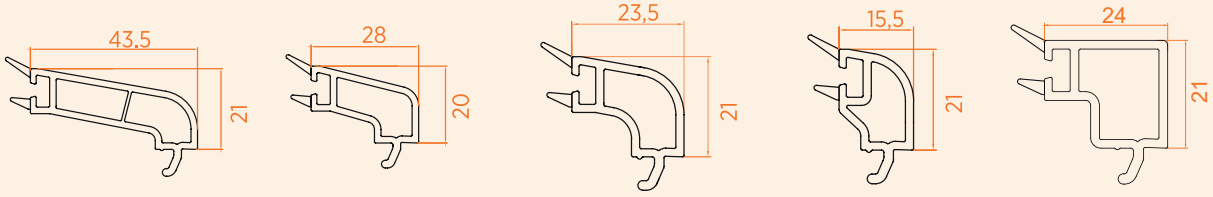

- 4 mm Tek Cam Çıtası
- 20 mm Çift Cam Çıtası
- 24 mm Çift Cam Çıtası
- 32 mm Üç Cam Çıtası
- 24 mm Kare Çıta

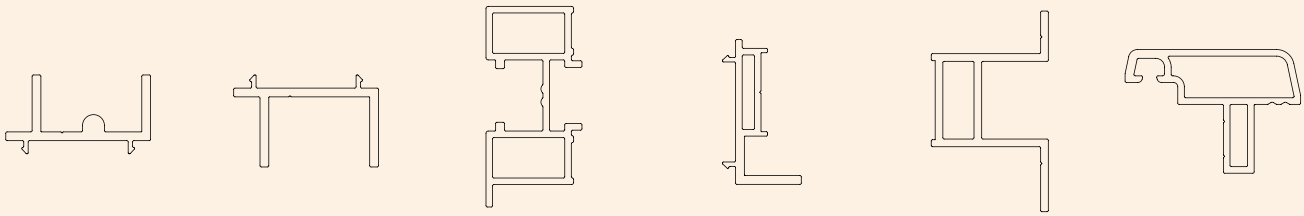

- Alt Merkezleme Ray
- Üst Merkezleme Ray
- İspanyolet Yatağı Yükseltme
- İspanyolet Karşılıklı Merkezleme
- 4'lü Kanat Ara Bağlantı
- 4'lü Kanat Kenet



Kristal - ST517



Koyu Antrasit Gri - BS516

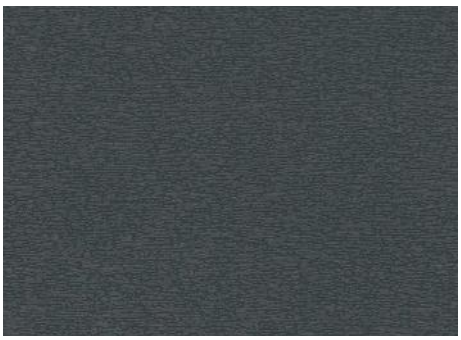

Antrasit Gri - ST508



AnTEAK



Polish Pine



Altın Meşe - ST570



Koyu Meşe - ST541



Yeni Koyu Meşe - ST561



Bataklık Meşe - ST503



Mat Siyah - AS520



Kum Gri (Vizon) - AS509

www.baumannpvc.com
info@baumannpvc.com
0850 441 66 11

baumann
Doğru Pencere


ESEREN
GROUP
baumann



baumann
Doğru Pencere

İmişehir Organize Sanayi Bölgesi 2003. Cadde No: 21,
ESKİŞEHİR/TÜRKİYE

www.baumannpvc.com

info@baumannpvc.com

0850 441 66 11

ESEREN
group